PROYECTO DE

REFORMA DE LA EXISTENTE LINEA SUBTERRANEA S/C "S.T. FOLCH – AP. 1 L-S.T. EMBALAGUE / MORELLA" DE 132 KV POR CAMBIO DE CONDUCTOR.

EXPTE ATLINE 2003/75/12

SEPARATA CONSELLERIA DE POLÍTICA TERRITORIAL, OBRAS PÚBLICAS Y MOVILIDAD DE LA GENERALITAT VALENCIANA

CRUZAMIENTO CARRETERA CV-125 P.K. 28+200

ÍNDICE:

1. OBJETIVO 1
1. EMPLAZAMIENTO 3
2. DATOS GENERALES DE LA LÍNEA 4
3. CARACTERÍSTICAS DEL CRUZAMIENTO Nº 1. CV-122 EN EL P.K.9+100 ¡Error! Marcador no definido.
3.1 Punto de cruce ..... ¡Error! Marcador no definido.
3.2 Características de la carretera ..... ¡Error! Marcador no definido.
3.3 Apoyos del vano de cruzamiento ..... ¡Error! Marcador no definido.
4. CÁLCULO ..... ¡Error! Marcador no definido.
4.1 Distancias de seguridad ..... ¡Error! Marcador no definido.
4.2 Seguridad reforzada ..... ¡Error! Marcador no definido.
5. CARACTERÍSTICAS DEL CRUZAMIENTO Nº2. CV-120 EN EL P.K.4+500 ¡Error! Marcador no definido.
5.1 Punto de cruce ..... ¡Error! Marcador no definido.
5.2 Características de la carretera ..... ¡Error! Marcador no definido.
5.3 Apoyos del vano de cruzamiento ..... ¡Error! Marcador no definido.
6. CÁLCULO ..... ¡Error! Marcador no definido.
6.1 Distancias de seguridad ..... ¡Error! Marcador no definido.
6.2 Seguridad reforzada ..... ¡Error! Marcador no definido.
7. CARACTERÍSTICAS DEL CRUZAMIENTO Nº3. CV-120 EN EL P.K.2+500 5
7.1 Punto de cruce 5
8. CONCLUSIÓN 6

1. OBJETIVO

El objetivo de este proyecto es la reforma de una línea eléctrica de 132 kV de simple circuito con Autorización Administrativa ATLINE 2003/75/12, propiedad de Energías Renovables Mediterráneas SA (en adelante RENOMAR), cuya finalidad es la evacuación de la energía producida en los nuevos parques eólicos propiedad de Med Wind: Arriello II y Cabrillas II, de la zona 3 del Plan eólico de la Comunidad Valenciana.

Con la redacción de esta memoria se persigue conseguir la aprobación del proyecto, así como la autorización administrativa de la construcción de las instalaciones que aquí se reflejan.

La reforma de la línea aérea, objeto de este documento, se promueve por la mercantil Med Wind Energy S.L., con CIF nº B97230015 y domicilio social en Avda. Peris y Valero, 149-1º. 46005 Valencia.

La citada mercantil es propietaria del 50% de RENOMAR adjudicataria en el Plan Eólico de las zonas eólicas 1, 2, 3, 8 y 9 en el primer concurso eólico amparado por el Plan Eólico de la Comunidad Valenciana, ubicándose las zonas eólicas 1, 2 y 3 en las comarcas de Alt Maestrat y Els Ports, en el norte de Castellón.

El propietario de las instalaciones existentes objeto de reforma es RENOMAR con con CIF A96966049 y domicilio social en Avda. Cortes Valencianas, nº 58-3º, 302. Edificio Sorolla Center 46015 – Valencia.

La línea eléctrica del presente Proyecto, está dividida en cinco tramos, de los cuales se reforman los dos tramos subterráneos.

El primer tramo, comprendido entre los apoyos existentes nº 22 y nº 23b de conversión aérea / subterránea, tiene una longitud de 976 m de simple circuito íntegramente subterráneo.
Tiene su origen en el apoyo de transición aéreo –subterráneo nº22 bis de la actual línea eléctrica entre las subestaciones de Folch y el apoyo de transición aéreo – subterráneo nº 23, de la línea entre ST Embalague/ST Morella, durante 976 m.

El segundo tramo, comprendido entre los apoyos existentes nº 37 y nº 42 de conversión aérea / subterránea, tiene una longitud de 1397 m de simple circuito íntegramente subterráneo.

Tiene su origen en el apoyo de transición aéreo –subterráneo nº37 de la actual línea eléctrica entre las subestaciones de Folch y el apoyo de transición aéreo – subterráneo nº 42, de la línea entre ST Embalague/ST Morella, durante 1397 m.

El presente proyecto ha sido desarrollado de acuerdo siempre con la reglamentación vigente.

El presente proyecto ha sido desarrollado de acuerdo siempre con la reglamentación vigente. Se redacta esta separata al objeto de obtener las autorizaciones oportunas del organismo competente: Conselleria de Política Territorial, Obras Públicas y Movilidad de la Generalitat Valenciana.

1. EMPLAZAMIENTO

El punto de enganche se realiza en la línea L/ST FOLCH - ST MORELLA, de 132 kV de tensión, que pertenece a la empresa RENOMAR. Exactamente el enganche (origen de nuestra L.A.T.) se produce en el apoyo nº 22B Y Nº 37 de la citada línea.
La traza de la línea puede verse en el Documento planos, en el plano de Planta General.

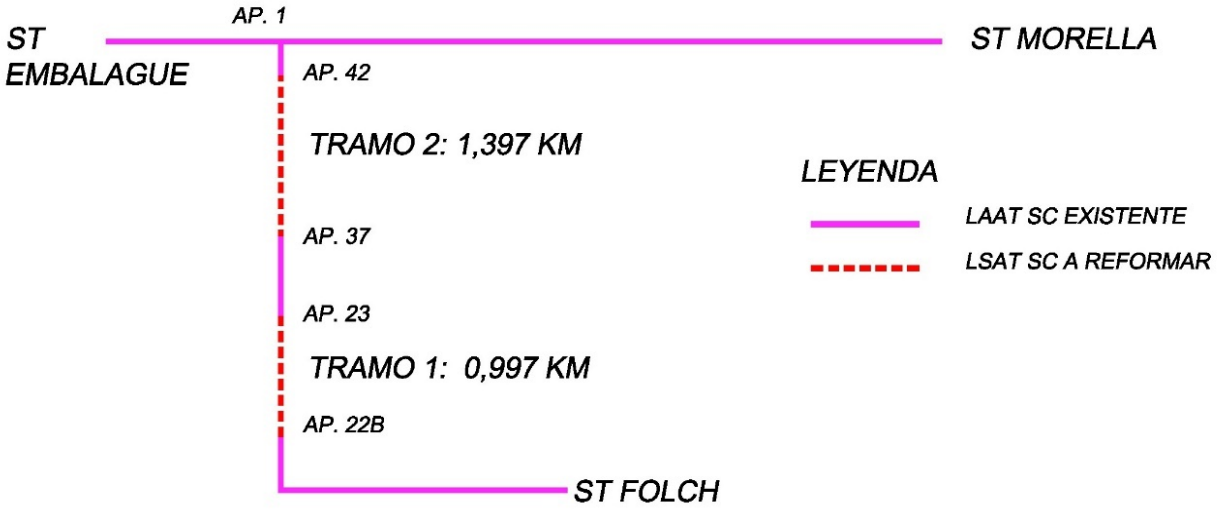

A continuación, se indican las provincias y términos municipales afectados:

TÉRMINO MUNICIPAL	PROVINCIA	LONGITUD AFECTADA (m)
VILLAFRANCA DEL CID	CASTELLON	933
PORTELL DE MORELLA	CASTELLON	1.357

Las coordenadas de los puntos de origen y final de cada línea son las siguientes:

Nº	COORDENADAS (ETRS89 HUSO 30)	
	X	Y
APOYO 22B	731181.38	4482843.33
APOYO 23	731090.21	4483692.75
APOYO 37	730632.51	4487517.15
APOYO42	729967.61	4488558.89

2. DATOS GENERALES DE LA LÍNEA

La línea objeto del presente Proyecto tiene como principales características las que se indican a continuación: La línea objeto del presente Proyecto tiene como principales características las que se indican a continuación:

GENERALES	
Sistema	Corriente Alterna Trifásica a 50Hz
Tensión nominal (kV)	132
Categoría de la línea	PRIMERA
Nº de circuitos	SIMPLE CIRCUITO ENTERRADO
Longitud tramo 1:	973
Origen	Apoyo 22B
Final	Apoyo 23
Longitud tramo 1:	1397
Origen	Apoyo 37
Final	Apoyo 42
Tipología de la línea	SUBTERRÁNEA

TRAMO SUBTERRÁNEO	
Potencia máxima admisible (MVA × circuito)	755 A en 132 kV (171,41 MVA)
Potencia requerida (MVA)	148,5 MVA
Tipo de cable	HEPRZ-Al-1200 mm2 H172 132 kV
Tipo de canalización	ZANJA ENTUBADA HORMIGONADA
Categoría de la red	A

3. CARACTERÍSTICAS DEL CRUZAMIENTO. CV-125 EN EL P.K.28+200

3.1 Punto de cruce

El cruzamiento de la nueva línea proyectada con la carretera CV-128 P.K. 28+200 tiene lugar a 1001 metros del origen de la nueva línea, y se efectúa bajo canalización, realizada con una perforación dirigida de 700 mm de diámetro que contenga en su interior los 3 tubos de 250 mm de diámetro más un tubo de 110 mm de diámetro que contenga el cuatritubo de control para el realizar el tendido de la línea a una profundidad de 1,50 mts.

Las normas generales sobre afecciones en líneas eléctricas están recogidas en el punto 5 de la ITC-LAT-06 del Reglamento AFECCIONES EN LÍNEAS SUBTERRÁNEAS
La instalación de la presente línea subterránea de AT cumple los requisitos señalados en el punto 5 “Cruzamientos, Proximidades y Paralelismos” del ITC-06 del Reglamento.

Los cables se colocarán en canalizaciones entubadas hormigonadas en toda su longitud. La profundidad hasta la parte superior del tubo más próximo a la superficie no será inferior a 0,6 metros. Siempre que sea posible, el cruce se hará perpendicular al eje del vial.
En los cruces de calzada, carreteras, caminos, etc., los cables se colocarán en canalizaciones entubadas hormigonadas en toda su longitud.

La profundidad de la zanja será la suficiente para que el tubo superior quede a una profundidad de 1,1 m en las líneas de 132 kV tomada desde la rasante del terreno a la parte inferior del tubo y hormigonada en toda su longitud.
Siempre que sea posible el cruce se hará perpendicular al eje del vial

La mínima distancia vertical que existe entre la rasante de la carretera y el conductor de la nueva línea, es de **1,50** metros con lo que se comprueba que se cumple la restricción impuesta por el punto 5 de la ITC-LAT-06 del R.L.A.T.

4. CONCLUSIÓN

Por todo lo que se adjunta en la presente separata, estimamos que queda suficientemente explicado la obra a realizar, a la vez que aclaradas las especificaciones técnicas que se van a tener en cuenta a la hora de realizar el cruzamiento con la carretera.

Quedamos, así mismo, a disposición de los organismos competentes para cuantas aclaraciones y correcciones estimen oportunas; y esperamos que esta separata surta los efectos deseados a fin de obtener los permisos necesarios.

22570150C DAVID ALMONACID (R: B96942149)

Firmado digitalmente por 22570150C DAVID ALMONACID (R: B96942149)
Nombre de reconocimiento (DN): 2.5.4.13=Reg:46030 /Hoja:V-71353 / Tomo:6604 /Folio:56 /Fecha:09/05/2000 / Inscripción:1, serialNumber=IDCES-22570150C, givenName=DAVID, sn=ALMONACID ARNERO, cn=22570150C DAVID ALMONACID (R: B96942149), 2.5.4.97=VATES-B96942149, o=CONSULTING DE SERVICIOS ELECTRICOS Y TELECOMUNICACIONES SOCIEDAD LIMITADA, c=ES
Fecha: 2021.06.15 13:07:36 +02'00'

D. David Almonacid Arnero
Ingeniero Industrial Eléctrico
Colegiado nº 4.211

PROYECTO DE

REFORMA DE LA EXISTENTE LINEA SUBTERRANEA S/C “S.T. FOLCH – AP. 1 L-S.T. EMBALAGUE / MORELLA” DE 132 KV POR CAMBIO DE CONDUCTOR.

EXPTE ATLINE 2003/75/12

PLANOS

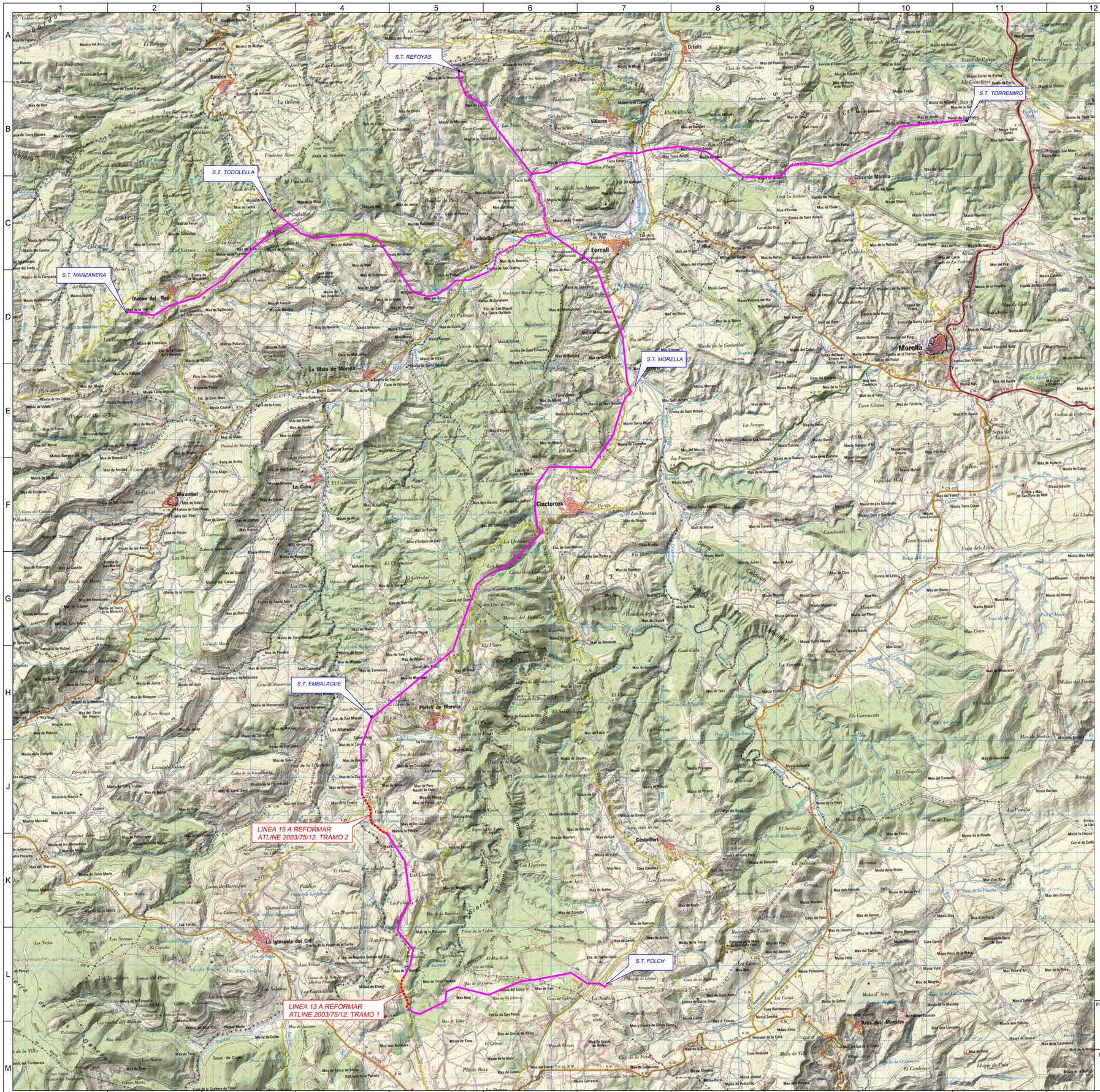

LINEA AEREA EXISTENTE
LINEA AEREA A REFORMAR
LINEA SUBTERRANEA EXISTENTE
LINEA SUBTERRANEA A REFORMAR

El Ingeniero Industrial

Fdo: D. David Almonacid Arnero
Colegiado 4211 del C.O.I.I.V.

Promotor:

Escala : 1:50.000

REV.	Fecha	Dibujado	Preparado	Revisado	Aprobado	Motivo. Estado de la revisión
A						

Autor : COSELTEL INGENIERIA

Clasificación: -
Tipo : -
Fichero : .
Nº : L13.PL01

Emisión inicial: 23-03-20

Dibuj.	Prep.	Rev.	Aprob.
.	.	.	.

Cliente : renomar

PLAN EOLICO - ZONA 1, 2 Y 3

LINEAS ELECTRICAS 132 KV
LINEA ST FOLCH - AP. 1 EMBALAGUE/MORELLA
PLANO DE SITUACION
HOJA 1

4.0000.0.00.00.0001 — Rev : 0

Reemplaza : - Hoja: 1 Sigue: - DIN: A1

Todos los derechos reservados. La reproducción total o parcial de este dibujo sin autorización del propietario está prohibida.

REV.	Fecha	Dibujado	Preparado	Revisado	Aprobado	Motivo. Estado de la revisión
A						

Promotor: Med Wind ENERGY

Escala : 1:5.000

Autor : COSELTEL INGENIERIA

Clasificación: -

Tipo : -

Fichero : .

Nº : L13.PL02

Emisión inicial: 23-03-20

Dibuj.	Prep.	Rev.	Aprob.
.	.	.	.

Cliente : renomar

PLAN EOLICO - ZONA 1, 2 Y 3

LINEAS ELECTRICAS 132 KV

LINEA ST FOLCH - AP. 1 EMBALAGUE/MORELLA

ORTOFOTO

HOJA 1

4.0000.0.00.00.0001

Rev : 0

Reemplaza : .

Hoja: 1 Sigue: - DIN: A1

Todos los derechos reservados. La reproducción total o parcial de este dibujo sin autorización del propietario está prohibida.

El Ingeniero Industrial

Fdo: D. David Almonacid Arnero
Colegiado 4211 del C.O.I.I.V.

REV.	Fecha	Dibujado	Preparado	Revisado	Aprobado	Motivo. Estado de la revisión
A						

Promotor: Red Wind Energy

Autor: COSELTEL INGENIERIA

Escala: 1:5.000

Clasificación: -
Tipo: -
Fichero: .
Nº: L13.PL02
Cliente: renomar

PLAN EOLICO - ZONA 1, 2 Y 3

LINEAS ELECTRICAS 132 KV
LINEA ST FOLCH - AP. 1 EMBALAGUE/MORELLA
ORTOFOTO
HOJA 1

Emisión inicial: 23-03-20

Dibuj.	Prep.	Rev.	Aprob.
.	.	.	.

4.0000.0.00.00.0001 — Rev.: 0

Reemplaza: . — Hoja: 1 — Sigue: - — Dim.: A1

Todos los derechos reservados. La reproducción total o parcial de este dibujo sin autorización del propietario está prohibida.

PLANTA GENERAL

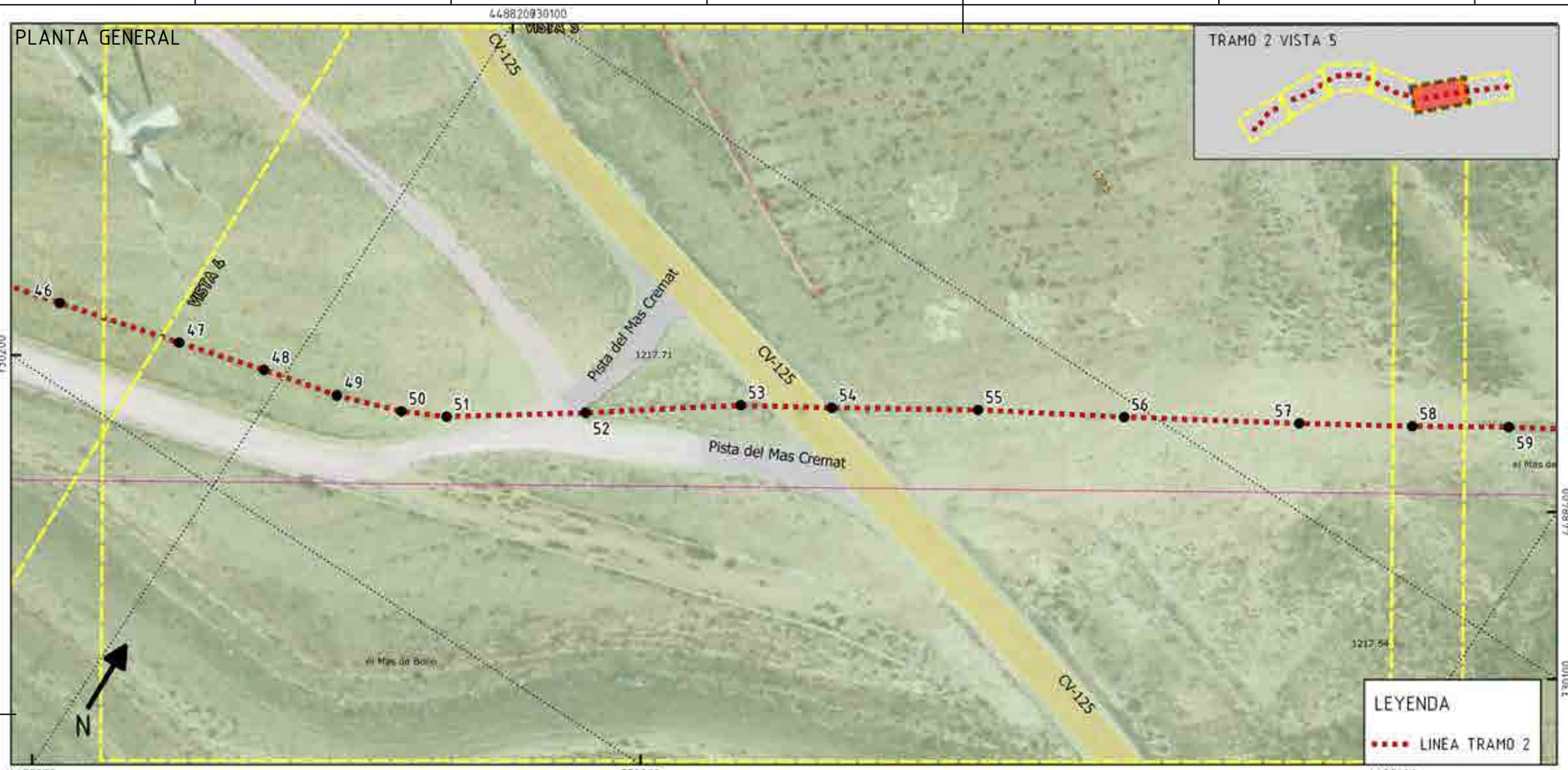

PERFIL LONGITUDINAL

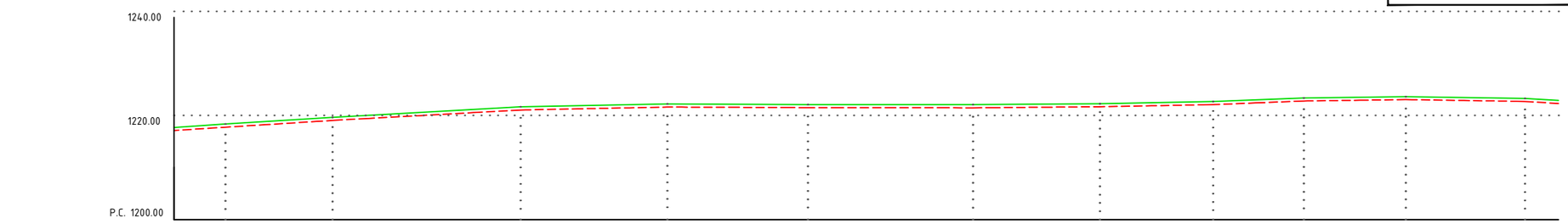

Numeración de Perfiles	48	49	50	51	52	53	54	55	56	57	58
Coordenadas	X:730328.98	X:730346.22	X:730375.00	X:730395.68	X:730414.28	X:730436.01	X:730454.89	X:730472.07	X:730486.15	X:730501.39	X:730519.07
	Y:4487714.51	Y:4487703.33	Y:4487681.56	Y:4487662.47	Y:4487642.98	Y:4487619.95	Y:4487604.57	Y:4487591.31	Y:4487581.10	Y:4487568.84	Y:4487554.39
Cotas de Terreno	1218.35	1219.65	1221.65	1222.22	1222.11	1222.07	1222.27	1222.68	1223.37	1223.63	1223.28
Profundidad (cm)	63	63	64	64	64	64	64	63	63	63	64

PLAN EOLICO - ZONA 1, 2 Y 3

LINEAS ELECTRICAS 132 KV

TRAMO SUBTERRANEO

TRAZADO

LINEA
"ST FOCLH - AP. 1
EMBALAGUE/MORELLA"
TRAMO 2

PERFIL LONGITUDINAL VISTA 5

Nº Expediente Industria:

Propietario Instalaciones:

renomar
energías renovables mediterráneas

Promotor:

Med Wind ENERGY

Equipo técnico redactor:

COSEL TEL INGENIERIA

El Ingeniero Industrial

Fdo: D. David Almonacid Arnero
Colegiado 4211 del C.O.I.I.V.

Sustituye a:

Sustituido por:

Nº Plano: L13PL04

Escala:	Indicadas
Formato:	A3
Nº Edición:	01
Fecha:	Octubre 2020
Hoja: 2.5	Sigue: 2.6

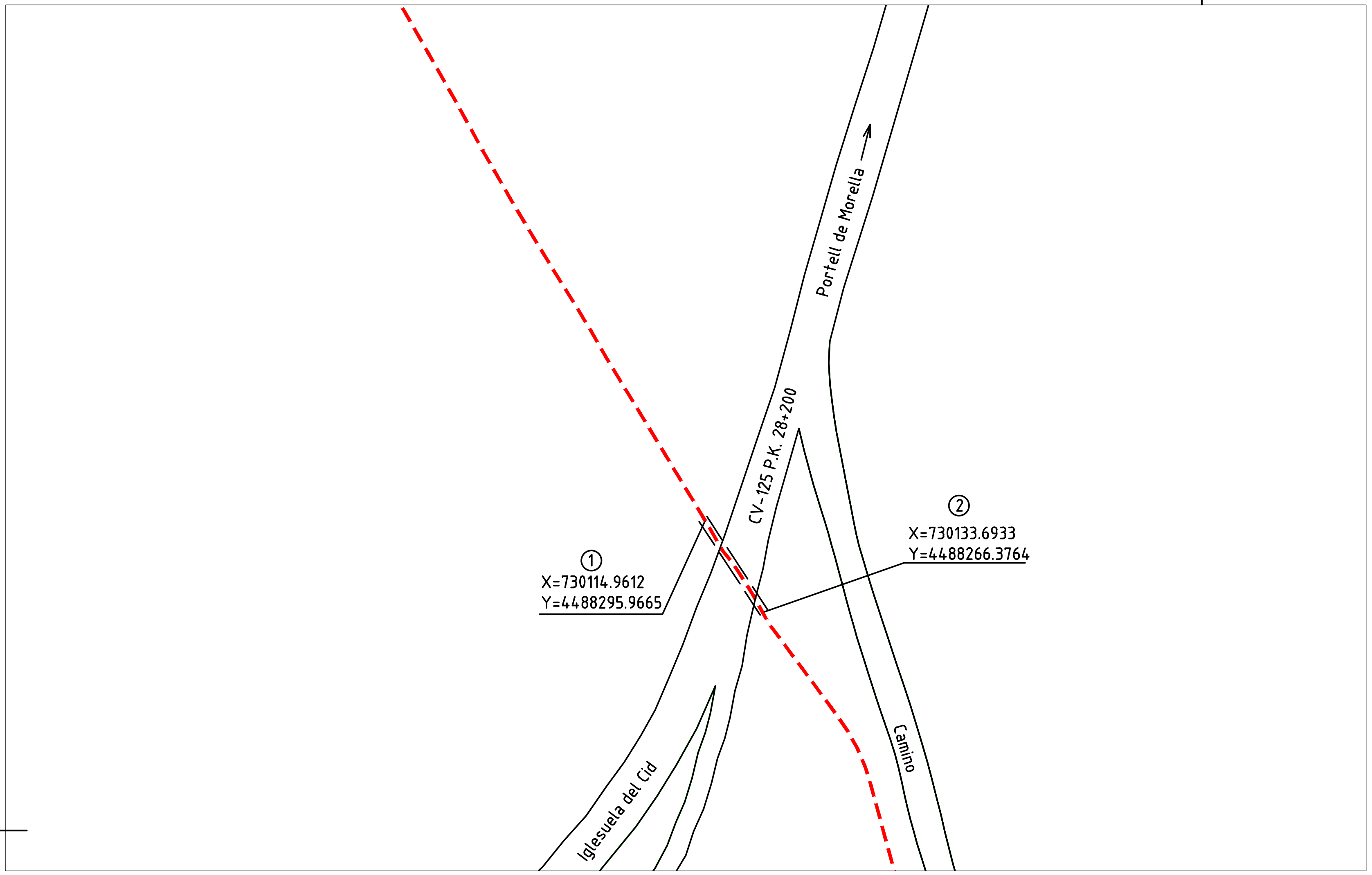

CRUZAMIENTO REALIZADO ENTRE LOS PUNTOS 1 Y 2, CON PERFORACION DIRIGIDA

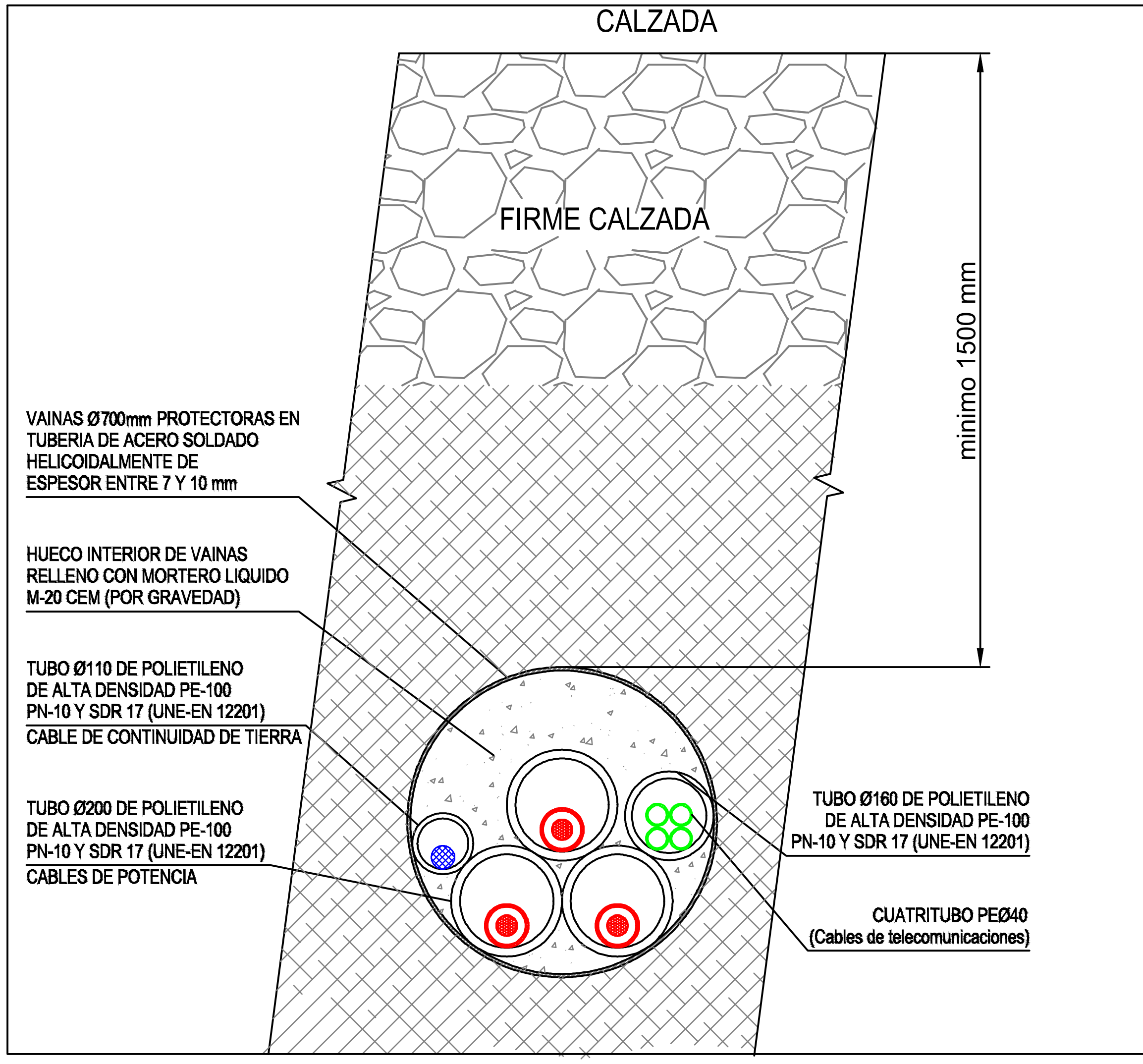

SECCION TRANSVERSAL PERFORACION DIRIGIDA

COORDENAS UTM CRUZAMIENTO

① X=730114.96 Y=4488295.96

② X=730133.69 Y=4488266.37

El Ingeniero Industrial

Fdo: D. David Almonacid Arnero
Colegiado 4211 del C.O.I.I.V.

Fecha	
Dibujado	
Preparado	
Revisado	
Aprobado	
Motivo. Estado revisión	

Promotor: Med Wind Energy

Escala : 1:200

Autor : COSEL TEL INGENIERIA

Emisión inicial: .

Dibuj.	Prep.	Rev.	Aprob.
.	.	.	.

Clasificación: -

Tipo : -

Fichero : .

Nº : L13.PL12

Cliente : renomar

PLAN EOLICO - ZONA 1, 2 Y 3

LINEAS ELECTRICAS 132 KV
LINEA ST FOLCH - AP. 1 EMBALAGUE/MORELLA
CRUZAMIENTOS
Carretera CV-125. P.K. 28+200

4.0000.0.00.00.0001 Rev : .

Reemplaza : . Hoja: 01 Sigue: 02 DIN: A3

Todos los derechos reservados. La reproducción total o parcial de este dibujo sin autorización del propietario está prohibida.

PAVIMENTO - FIRME (aglomerado asfáltico de similares características a las existentes o reposición de aceras, u hormigón visto, 100 mm) EN PARQUES Y JARDINES SEGÚN EL ASPECTO DEL SUELO

HORMIGÓN H-125
Espesor en calzada, 30 cm
Espesor en acera, 15 cm

2 CINTAS DE SEÑALIZACIÓN DE 200 mm (color amarillo)

1 CINTA DE SEÑALIZACIÓN DE CABLES DE TELECOMUNICACIONES (color verde) Situarlas encima de los tubos de control.

RELLENO ZANJA (tierra, arena todo-uno, zahorras) al 95% P.M.

CUATRITUBO Ø 40 mm (cables de control), sacar arquetas según replanteo o cada 300m

HORMIGÓN H-150

3 TUBOS PLÁSTICO DOBLE CAPA Ø 250 mm

SEPARADOR DE TUBOS (instalar uno cada 1,5 m.)

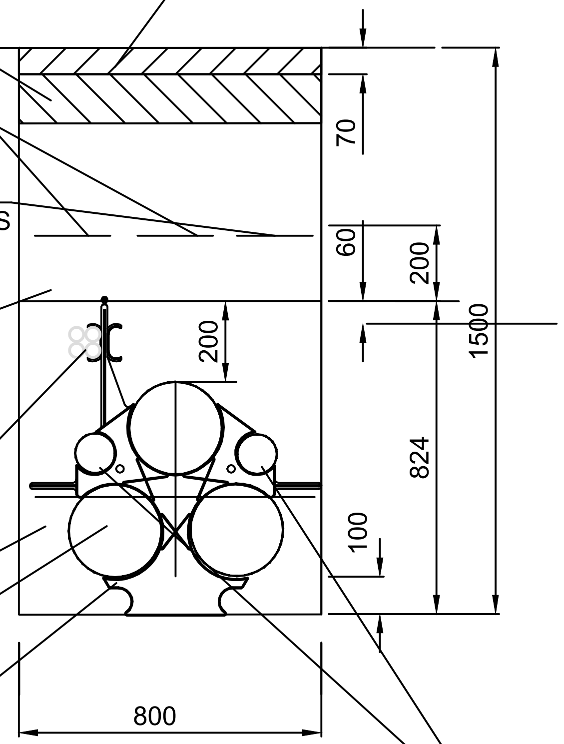

POSICIÓN TUBOS-PLÁSTICO Ø110 mm PARA SINGLE POINT CAMBIANDO DE POSICIÓN EN EL 50% DEL RECORRIDO ENTRE DOS EMPALMES CONSECUTIVOS

- Radio de curvatura mínimo de la canalización 12 m.
- El cambio de posición del tubo de tierra para single point se realiza por encima del tubo de □250 mm en una longitud de 6 m para hacerlo suave.
- Instalar en el interior de cada uno de los tubos con una cuerda de nylon de □ 8 mm, excepto en el cuatritubo de control

El Ingeniero Industrial

Fdo: D. David Almonacid Arnero
Colegiado 4211 del C.O.I.I.V.

Fecha	
Dibujado	
Preparado	
Revisado	
Aprobado	
Motivo. Estado revisión	

Promotor: Med Wind ENERGY

Escala : H 1:2000 V 1:500

Autor : COSEL TEL INGENIERIA

Emisión inicial: .

Dibuj.	Prep.	Rev.	Aprob.
.	.	.	.

Clasificación: -
Tipo : -
Fichero : .
Nº : L13.PL05
Cliente : renomar

PLAN EOLICO - ZONA 1, 2 Y 3

LINEAS ELECTRICAS 132 KV
LINEA ST FOLCH - AP. 1 EMBALAGUE/MORELLA
DETALLES
PLANO DE ZANJA

4.0000.0.00.00.0001 Rev : .

Reemplaza : . Hoja: 01 Sigue: - DIN: A3

Todos los derechos reservados. La reproducción total o parcial de este dibujo sin autorización del propietario está prohibida.

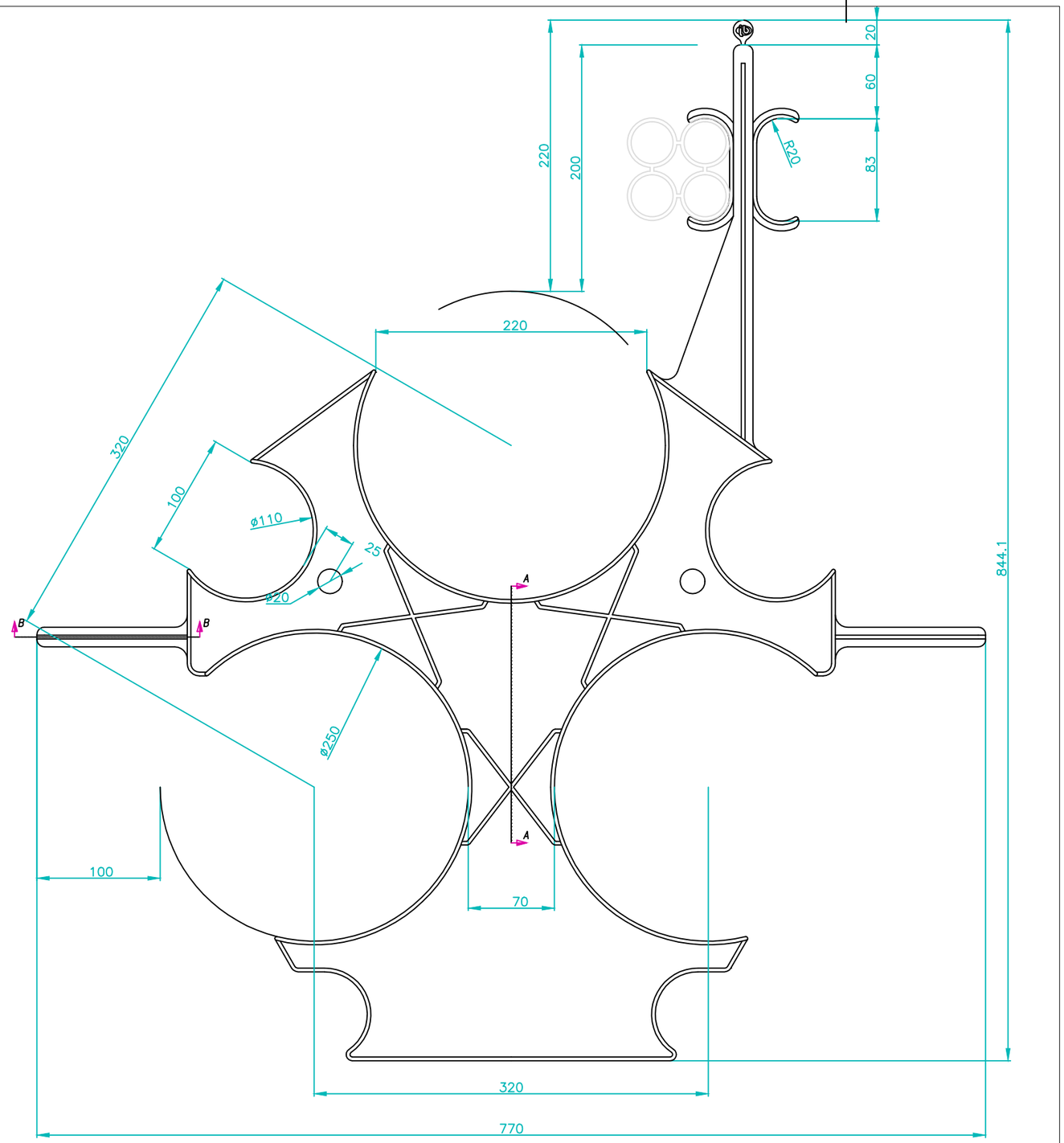

ESCALA: 1:2

SECCIÓN B–B

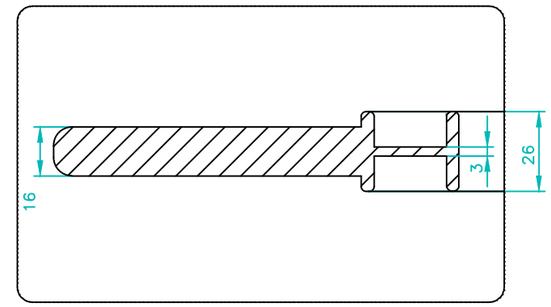

ESCALA: 1:1

SECCIÓN A–A

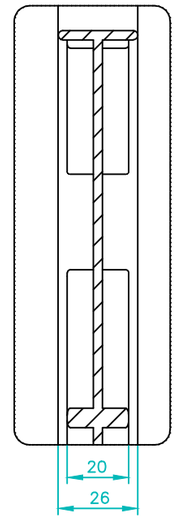

ESCALA: 1:1

El Ingeniero Industrial

Fdo: D. David Almonacid Arnero
Colegiado 4211 del C.O.I.I.V.

Fecha	
Dibujado	
Preparado	
Revisado	
Aprobado	
Motivo. Estado revisión	. .

Promotor: Med Wind Energy

Escala :

Autor : COSELTEL INGENIERIA

Emisión inicial: .

Dibuj.	Prep.	Rev.	Aprob.
.	.	.	.

Clasificación: -

Tipo : -

Fichero : .

Nº : L13.PL06

Cliente : renomar

PLAN EOLICO - ZONA 1, 2 Y 3

LINEAS ELECTRICAS 132 KV
LINEA ST FOLCH - AP. 1 EMBALAGUE/MORELLA
DETALLES
SEPARADOR DE TUBOS

4.0000.0.00.00.0001 — Rev : .

Reemplaza : . — Hoja: 01 — Sigue: - — DIN: A3

Todos los derechos reservados. La reproducción total o parcial de este dibujo sin autorización del propietario está prohibida.

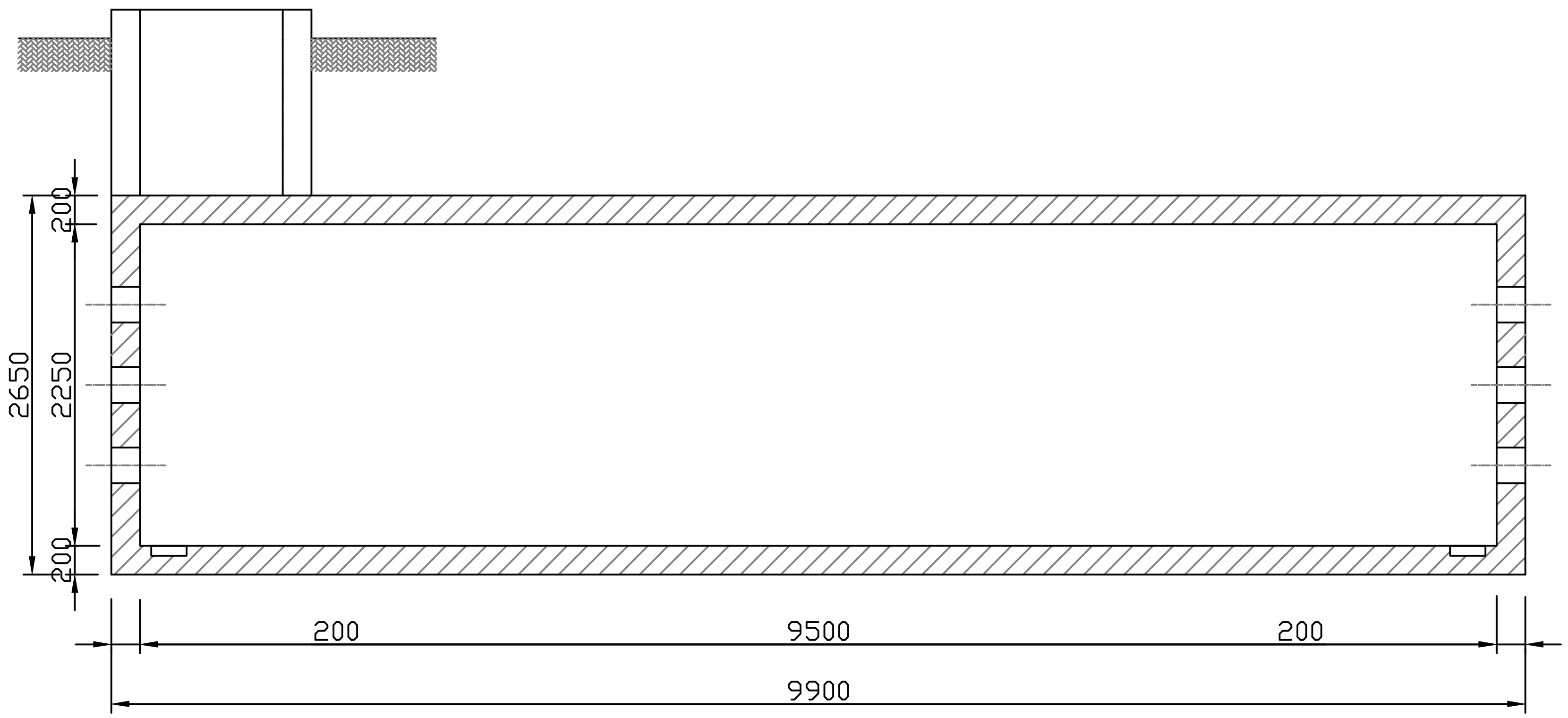

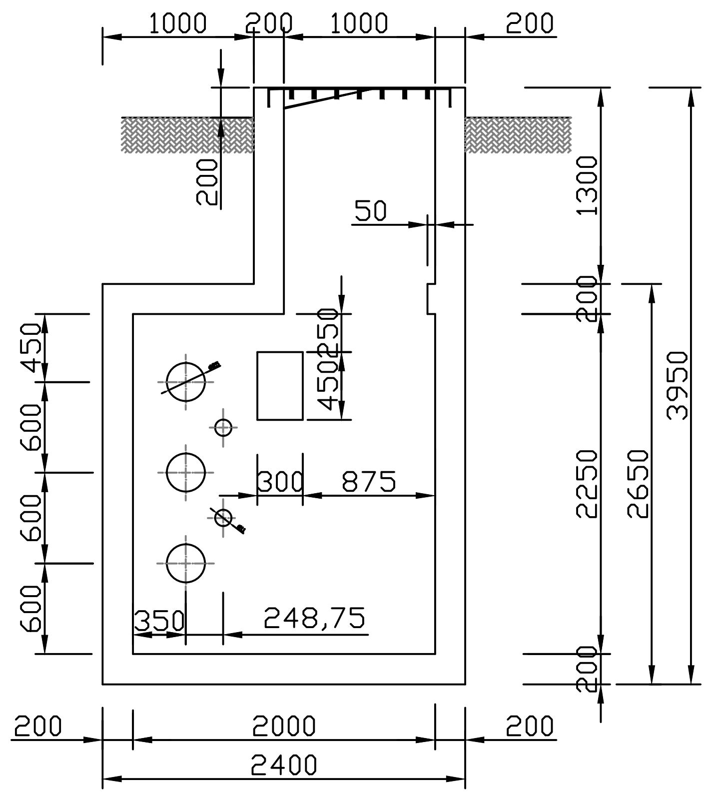

El Ingeniero Industrial

Fdo: D. David Almonacid Arnero
Colegiado 4211 del C.O.I.I.V.

								Fecha
								Dibujado
								Preparado
								Revisado
								Aprobado
				. .				Motivo. Estado revisión

Promotor:

Escala :

Autor :

Emisión inicial: .

Dibuj.	Prep.	Rev.	Aprob.
.	.	.	.

Clasificación: -

Tipo : -

Fichero : .

Nº : L13.PL07

Cliente :

PLAN EOLICO - ZONA 1, 2 Y 3

LINEAS ELECTRICAS 132 KV
LINEA ST FOLCH - AP. 1 EMBALAGUE/MORELLA
DETALLES
CAMARA DE EMPALMES

4.0000.0.00.00.0001

Rev : .

Reemplaza : .

Hoja: 01 Sigue: - DIN: A3

Todos los derechos reservados. La reproducción total o parcial de este dibujo sin autorización del propietario está prohibida.

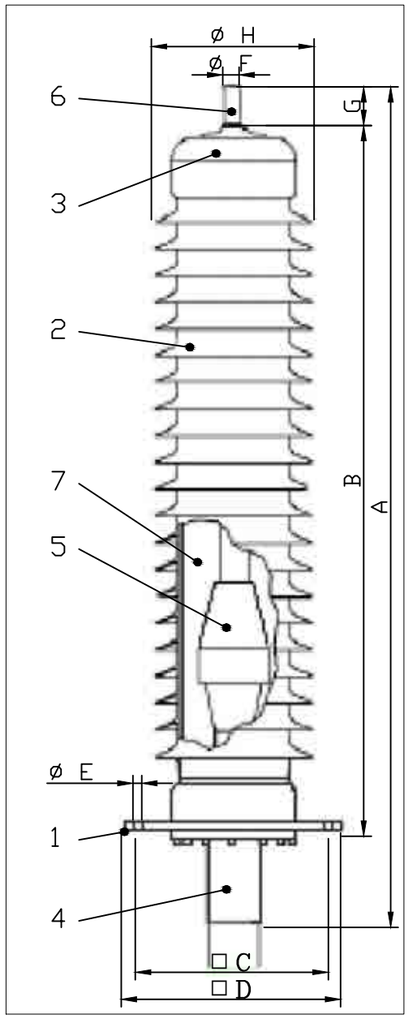

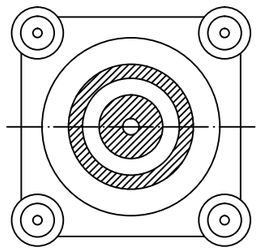

CARACTERÍSTICAS TÉCNICAS

MODELO		I	II	III	IV
Tensión máxima	kV	145	145	145	145
Golpe de tensión 1.2/50 µs	kV	650	650	650	650
Línea nominal de fuga	mm	3790	4800	6100	7250
Línea de fuga específica	mm /kV	26.1	33.1	42.1	50.0
Sección máxima	mm^2	2500	2500	2500	2500
ø máx. sobre el aislante	mm	112	112	112	112
Peso total apróx.	Kg	125	145	190	220
A	mm	1978	1978	2455	2822
B	mm	1598	1598	2075	2442
□ C	mm	350	350	350	350
□ D	mm	400	400	400	400
ø E	mm	20	20	20	20
ø F	mm	40	40	40	40
G	mm	110	110	110	110
ø H	mm	355	355	355	355

PARTES

1 Placa base
2 Aislador de composite
3 Deflector de campo
4 Boca
5 Cono deflector
6 Bulón de conexión
7 Material de relleno

El Ingeniero Industrial

Fdo: D. David Almonacid Arnero
Colegiado 4211 del C.O.I.I.V.

								Fecha
								Dibujado
								Preparado
								Revisado
								Aprobado
								Motivo. Estado revisión

Promotor: Med Wind ENERGY

Escala :

Autor : COSELTEL INGENIERIA

Emisión inicial: .

Dibuj.	Prep.	Rev.	Aprob.
.	.	.	.

Clasificación: -
Tipo : -
Fichero : .
Nº : L13.PL08
Cliente : renomar

PLAN EOLICO - ZONA 1, 2 Y 3

LINEAS ELECTRICAS 132 KV
LINEA ST FOLCH - AP. 1 EMBALAGUE/MORELLA
DETALLES
TERMINAL DE EXTERIOR

4.0000.0.00.00.0001

Rev : .
Reemplaza : .
Hoja: 01 Sigue: - DIN: A3

Todos los derechos reservados. La reproducción total o parcial de este dibujo sin autorización del propietario está prohibida.

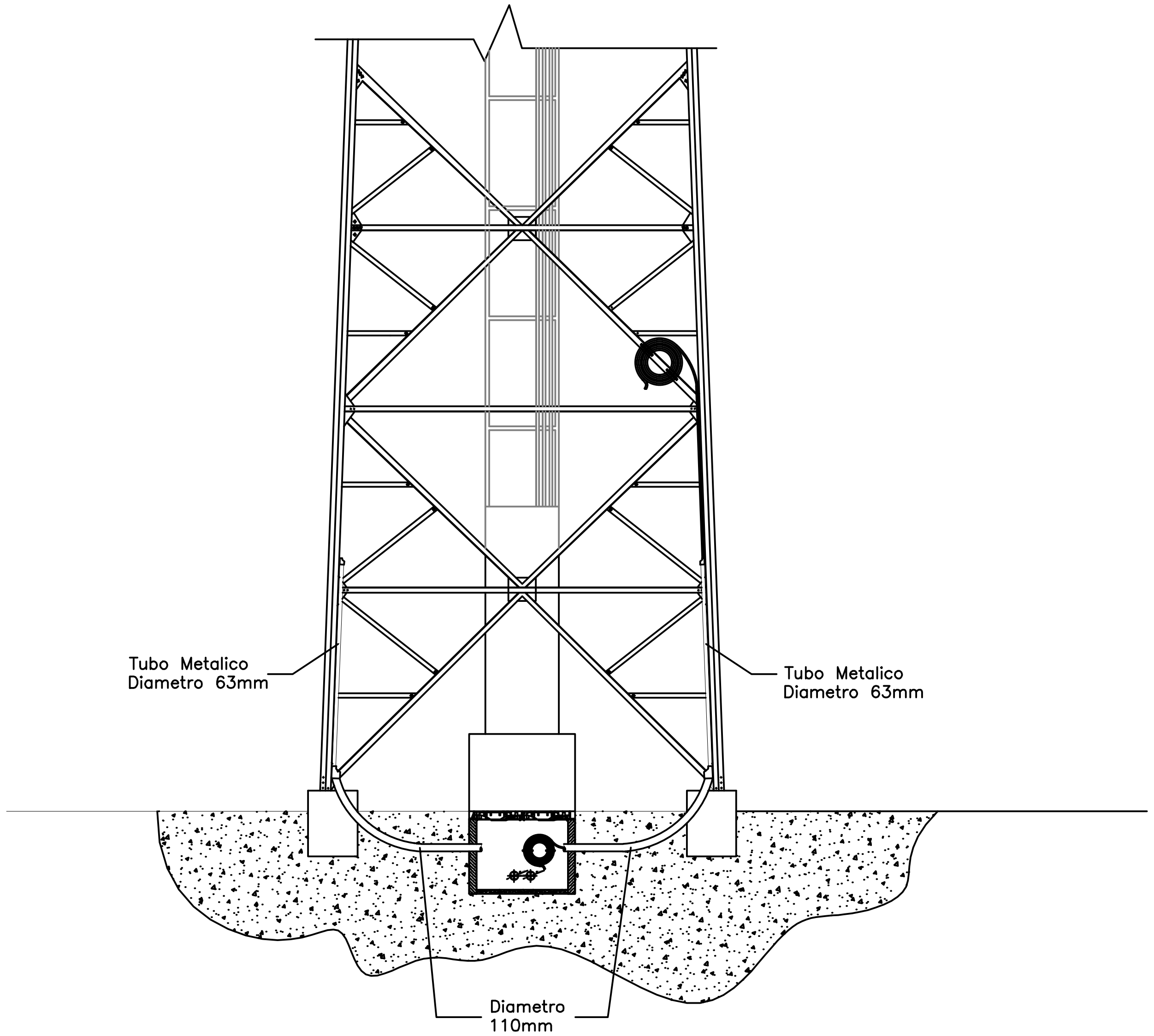

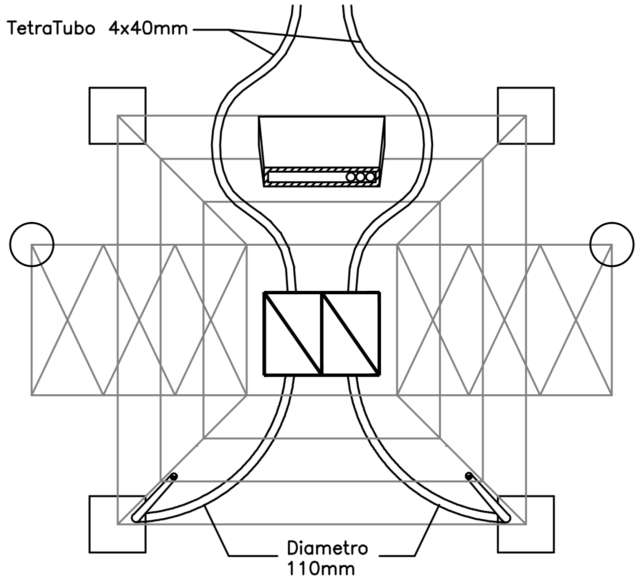

El Ingeniero Industrial

Fdo: D. David Almonacid Arnero
Colegiado 4211 del C.O.I.I.V.

Fecha	
Dibujado	
Preparado	
Revisado	
Aprobado	
Motivo. Estado revisión	

Promotor: Med Wind Energy

Escala :

Autor : COSELTEL INGENIERIA

Emisión inicial: .

Dibuj.	Prep.	Rev.	Aprob.
.	.	.	.

Clasificación: -
Tipo : -
Fichero : .
Nº : L13.PL09
Cliente : renomar

PLAN EOLICO - ZONA 1, 2 Y 3

LINEAS ELECTRICAS 132 KV
LINEA ST FOLCH - AP. 1 EMBALAGUE/MORELLA
DETALLES
ACOMETIDA CABLE DE FIBRA ÓPTICA APOYO PASO A SUBTERRANEO

4.0000.0.00.00.0001

Rev : .
Reemplaza : .
Hoja: 01 Sigue: - DIN: A3

Todos los derechos reservados. La reproducción total o parcial de este dibujo sin autorización del propietario está prohibida.

ALZADO

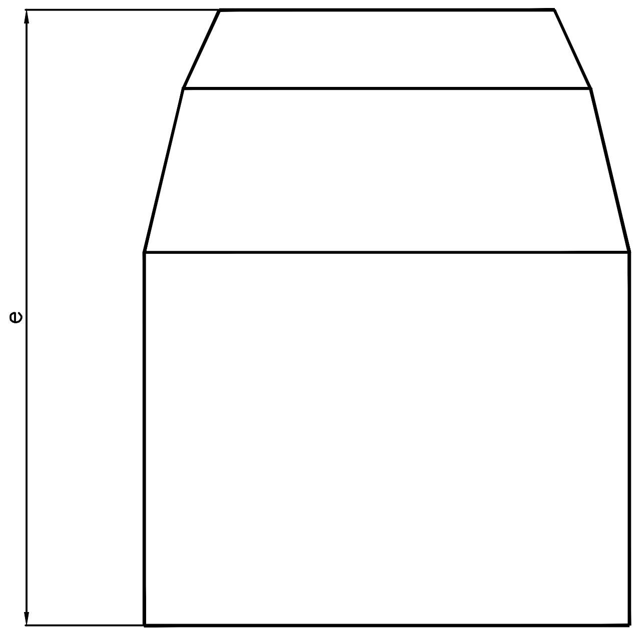

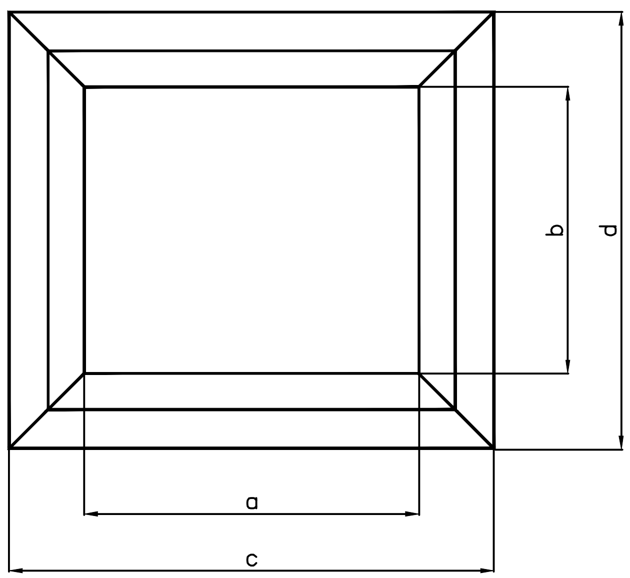

PLANTA

Cotas	Dimensión (mm)
a	625
b	535
c	905
d	815
e	1150

CRITERIO INSTALACION ARQUETAS SENCILLAS DE TELECOMUNICACIONES	
Distancia (m) entre cámaras de empalme/cámara de empalme y subestación o cámara de empalme y apoyo transición aéreo–subterraneo	Nº Arquetas sencillas
≤ 250	0
250<X≤500	1
500<X≤750	2
750<X≤1000	3

NOTA:

1.–Las arquetas sencillas de telecomunicaciones se instalaran según tabla adjunta.

2.–Arqueta de poliéster reforzado con fibra de vidrio (PRFV) con nervaduras exteriores para soportar la presión externa.

3.–Empleo de la arqueta como "ENCOFRADO PERDIDO" rellenando sus laterales tanto paredes como solera con hormigón HM/20/P/20 de 20cm de espesor mínimo. La pared de hormigón deberá ser contínua desde el suelo de la arqueta hasta recoger el cerco de la tapa.

4.–La arqueta dispondrá de tapa de fundición tipo D–400 para calzada o tipo B–125 para acera según caso.

El Ingeniero Industrial

Fdo: D. David Almonacid Arnero
Colegiado 4211 del C.O.I.I.V.

Fecha
Dibujado
Preparado
Revisado
Aprobado
Motivo. Estado revisión

Promotor:

Escala :

Autor : COSELTEL INGENIERIA

Emisión inicial: .

Dibuj.	Prep.	Rev.	Aprob.
.	.	.	.

Clasificación: -
Tipo : -
Fichero : .
Nº : L13.PL10
Cliente : renomar

PLAN EOLICO - ZONA 1, 2 Y 3

LINEAS ELECTRICAS 132 KV
LINEA ST FOLCH - AP. 1 EMBALAGUE/MORELLA
DETALLES
ARQUETA DE FIBRA ÓPTICA

4.0000.0.00.00.0001

Rev : .

Reemplaza : . Hoja: 01 Sigue: - DIN: A3

Todos los derechos reservados. La reproducción total o parcial de este dibujo sin autorización del propietario está prohibida.

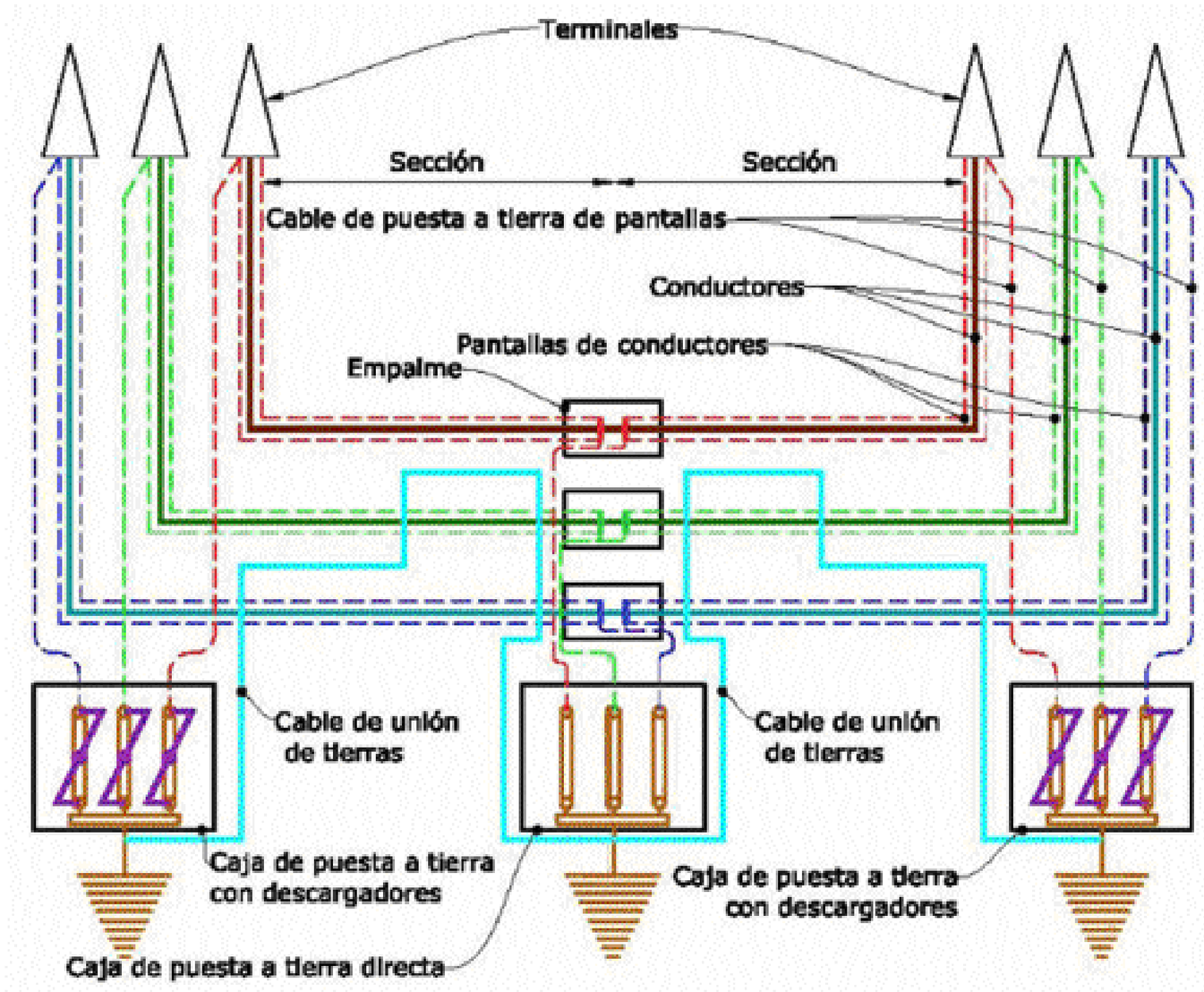

El Ingeniero Industrial

Fdo: D. David Almonacid Arnero
Colegiado 4211 del C.O.I.I.V.

Fecha	
Dibujado	
Preparado	
Revisado	
Aprobado	
Motivo. Estado revisión	. .

Promotor: Med Wind Energy

Escala :

Autor : COSELTEL INGENIERIA

-

Emisión inicial:			.
Dibuj.	Prep.	Rev.	Aprob.
.	.	.	.

Clasificación: -
Tipo : -
Fichero : .
Nº : L13.PL11
Cliente : renomar

PLAN EOLICO - ZONA 1, 2 Y 3

LINEAS ELECTRICAS 132 KV
LINEA ST FOLCH - AP. 1 EMBALAGUE/MORELLA
DETALLES
CONEXIONADO PANTALLAS

4.0000.0.00.00.0001 | Rev : .

Reemplaza : . | Hoja: 01 | Sigue: - | DIN: A3

Todos los derechos reservados. La reproducción total o parcial de este dibujo sin autorización del propietario está prohibida.